TurboTronic®
House Electronics

DE

MEGA POWERFUL STICK VACUUM
CYCLONE27

GEBRAUCHSANWEISUNG

Schnurloser Zyklon-Staubsauger
TT-C27

www.zline-world.com

www.zline-world.com

Lieber Kunde

Wir gratulieren Ihnen zum Kauf dieses praktischen kabellosen TurboTronic-Zyklonstaubsaugers, mit dem Sie dank der 2-in-1-Düse, der Bodendüse und dem Saugrohr, auch schwer zugängliche Stellen einfach und kabellos saugen können.

Bitte lesen Sie diese Betriebsanleitung vor der Installation und Inbetriebnahme sorgfältig durch, um sich mit Ihrem neuen Gerät vertraut zu machen und um ein Höchstmaß an Betriebssicherheit zu erreichen. Insbesondere sind die Sicherheitsvorschriften zu beachten, um Unfälle und Schäden zu vermeiden. Wir empfehlen Ihnen, die Anleitung zum späteren Nachschlagen sorgfältig aufzubewahren.

Lesen Sie diese Betriebsanleitung vor Inbetriebnahme des Gerätes sorgfältig durch und bewahren Sie sie für den zukünftigen Gebrauch auf. Nichtbeachtung und Nichtbefolgung dieser Hinweise kann zu einem Unfall führen.

WARNUNGEN

- Dieses Gerät kann von Kindern ab 8 Jahren und darüber, sowie von Personen mit verringerten physischen, sensorischen oder mentalen Fähigkeiten oder ohne Erfahrung und Wissen benutzt werden, wenn sie dabei ordnungsgemäß beaufsichtigt werden oder wenn ihnen Anweisungen zum sicheren Gebrauch des Geräts gegeben wurden und sie die damit verbundenen Gefahren verstanden haben.
- Kinder sollten nicht mit dem Gerät spielen. Die Reinigung und Wartung durch den Benutzer darf nicht von unbeaufsichtigten Kindern durchgeführt werden.
- Dieses Gerät sollte nur mit dem mitgelieferten Ladegerät aufgeladen werden.

SICHERHEITSHINWEISE

- Vergewissern Sie sich vor der Benutzung, dass Ihr Gerät und sein Zubehör in einwandfreiem Zustand sind. Sie sollten es nicht verwenden, wenn Sie irgendwelche Anomalien feststellen.
- Prüfen Sie vor dem Anschließen des Geräts, ob die auf dem Ladegerät angegebene Spannung mit der Spannung Ihrer Elektroinstallation übereinstimmt.
- Überprüfen Sie das Netzkabel des Ladegeräts regelmäßig. Tauchen Sie das Ladegerät niemals ein. Lassen Sie das Ladegerät nie dauerhaft an der Steckdose angeschlossen.
- Ihr Gerät ist für den häuslichen Gebrauch innerhalb Ihres Hauses bestimmt. Verwenden Sie es gemäß den Anweisungen in der Bedienungsanleitung.
- Das Gerät darf nur mit der Schutzkleinspannung versorgt werden, die der

Kennzeichnung des Geräts entspricht.

- Verwenden Sie das Gerät niemals im Freien.
- Entfernen Sie den Stecker nicht durch Ziehen am Kabel oder am Gerät selbst.
- Verwenden Sie das Gerät nicht, während es geladen wird.
- Verwenden Sie dieses Gerät nicht zum Saugen von glühenden oder scharfen Gegenständen (Zigarettenstummel, brennende Streichhölzer, heiße Asche, Nägel).
- Verwenden Sie diesen Staubsauger nicht zum Saugen von Stecknadeln, Bindfäden, Mehl, Zement, Gips oder anderem Bau- oder Dekorationsmaterial.
- Saugen Sie niemals Flüssigkeiten oder giftige Substanzen, Reinigungsmittel, Benzin oder gefährliche oder brennbare Produkte ein. Sie können Ihr Gerät ernsthaft beschädigen. Verwenden Sie den Staubsauger nicht auf feuchten Oberflächen. Achten Sie darauf, die Luftansaugbereiche niemals zu verstopfen.
- Verwenden Sie das Gerät nicht, wenn es ins Wasser gefallen ist. Verwenden Sie das Gerät nicht ohne den Tank und den Filter. Halten Sie das Gerät von heißen Oberflächen fern.
- Tauchen Sie das Gerät und/oder den Transformator niemals in Wasser oder eine andere Flüssigkeit ein.
- Verwenden Sie das Gerät nicht, wenn sein Zubehör nicht ordnungsgemäß montiert ist.
- Trennen Sie das Gerät vom Stromnetz, wenn es nicht benutzt wird und bevor Sie es reinigen.
- Trennen Sie das Gerät vom Netz, wenn es vollständig geladen ist. Trennen Sie den Netzstecker nicht durch Ziehen am Kabel.
- Trennen Sie das Gerät unbedingt vom Netz, bevor Sie Zubehörteile austauschen.
- Verwenden Sie zu Ihrer Sicherheit nur das Originalzubehör, das mit Ihrem Gerät geliefert wurde.
- Lassen Sie das Gerät niemals unbeaufsichtigt, wenn es eingesteckt ist. Achten Sie darauf, dass Sie immer trockene Hände haben, wenn Sie Ihr Gerät ausschalten oder ausstecken.
- Dieses Produkt darf nicht an eine externe Zeitschaltuhr oder ein Fernbedienungssystem angeschlossen werden.
- Stellen Sie die Basis nicht in der Nähe einer Wärmequelle auf.
- Lassen Sie den Akku nicht fallen und stechen Sie nicht auf ihn ein.
- Die Betriebstemperatur des Produkts reicht von 0°C bis 40°C. Verwenden Sie es nicht in Umgebungen, die die empfohlene Höchsttemperatur überschreiten.

	Zeigt an, dass die Anweisungen gelesen und überprüft werden müssen, um den Betrieb und die Verwendung des Produkts zu verstehen.
	Weist auf eine Gefahr hin, die zu Verletzungen, Tod oder erheblichem Sachschaden führen kann, wenn der mit diesem Symbol gekennzeichnete Warnhinweis ignoriert wird.
	Achten Sie darauf, den Kontakt mit heißen Oberflächen zu vermeiden. Verwenden Sie immer einen Handschutz, um Verbrennungen zu vermeiden.
	Nur für den Innen- und Haushaltsgebrauch.

Bewahren Sie diese Anleitung gut auf!

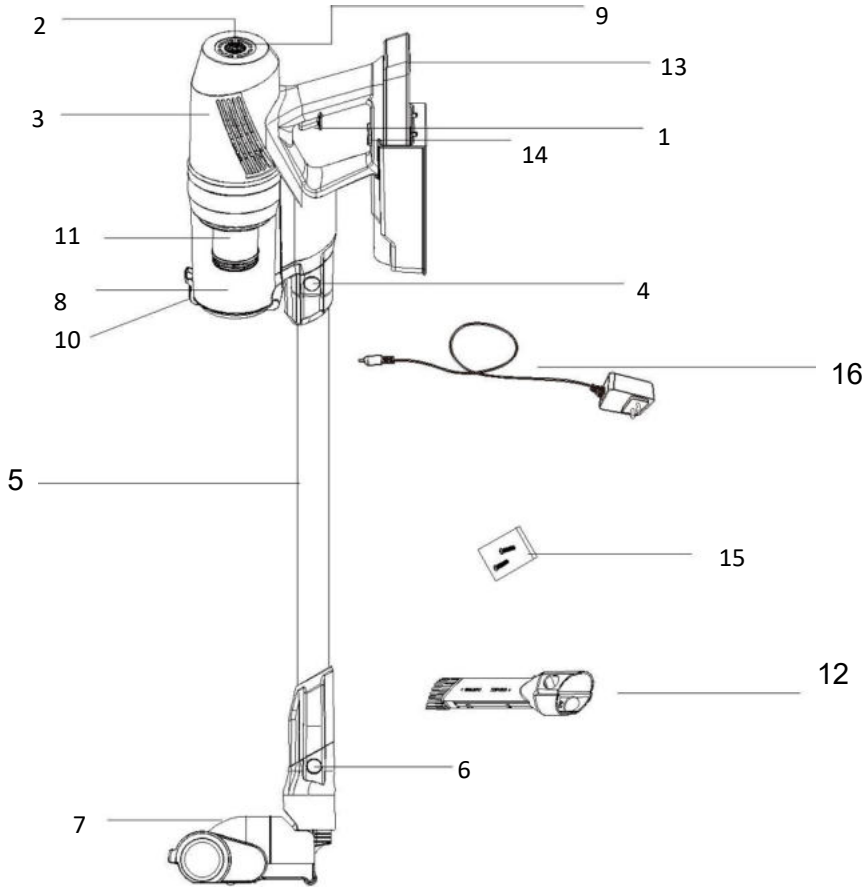

1. Ein/Aus-Schalter
2. Drehzahlregler
3. Motor
4. Entriegelungstaste
5. Staubsaugerrohr
6. Bürstenentriegelungstaste
7. Hauptbürste
8. Staubfach-Entriegelungstaste
9. Batteriekontrollleuchte
10. Staubfachtaste
11. Filter
12. 2in1Bürste
13. Batterie
14. Batterieentnahme
15. Schrauben
16. Netzteil

MONTAGE

1. Setzen Sie den Filter in den Staubbehälter und dann den Staubbehälter in den Motor ein, bis Sie ein Klicken hören.
2. Installieren Sie die Bürste am unteren Ende des Rohrs und das Rohr am Hauptteil.

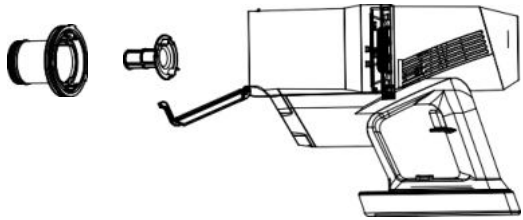

3. Befestigen Sie die Batterie am Hauptteil des Geräts. Beim Einrasten ist ein Klicken zu hören.

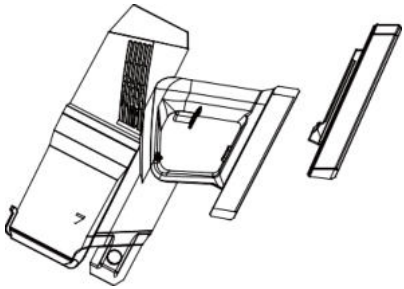

Befestigen von Zubehör am Hauptteil des Geräts

- Um die 2-in-1-Bürste zu installieren, stecken Sie sie einfach in das Loch im Hauptteil, bis sie fest sitzt.

Zubehör am Staubsaugerrohr befestigen

- Führen Sie das runde Ende des 2-in-1-Zubehörs in das untere Ende des Rohrs ein, bis Sie ein Klicken hören.

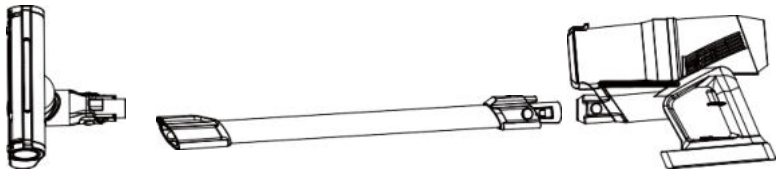

BETRIEBSANLEITUNG

Vor der ersten Verwendung:

- Entfernen Sie alle Verpackungen oder Aufkleber von dem Gerät.
- Überprüfen Sie das Vorhandensein und den Zustand des gesamten Zubehörs.
- Montieren Sie den Staubsauger wie oben beschrieben.
- Setzen Sie den Staubsauger auf die Wandhalterung, schließen Sie ihn an und lassen Sie ihn vollständig aufladen.
- Wenn der Akku geladen wird, leuchtet eine Kontrollleuchte auf. Wenn der Ladevorgang abgeschlossen ist, schalten sich alle Kontrollleuchten ein.

Wichtig:
Lassen Sie das Ladegerät nicht ständig angeschlossen. Ziehen Sie den Stecker, sobald Ihr Staubsauger geladen ist. So sparen Sie Energie und verlängern die Lebensdauer Ihres Ladegeräts. Der mitgelieferte Akku ist nur für diesen Staubsauger geeignet.

Bemerkung:
Vor der ersten Verwendung und wenn das Gerät längere Zeit nicht benutzt wurde, müssen Sie den Akku vollständig aufladen.
Wenn der Akku zur Neige geht, laden Sie ihn sofort mit dem Adapter auf.

Verwendung:

Schalten Sie den Staubsauger mit der Ein-/Aus-Taste ein und aus und verwenden Sie den Geschwindigkeitsregler, um die Leistung einzustellen.

2 in 1 Zubehör

- Setzen Sie das 2-in-1-Zubehör in das Hauptgerät ein und drücken Sie den Kopf der Bürste nach hinten. Dieses Zubehör ist perfekt für die Reinigung von Sofas, Ecken, Treppen, Tastaturen, Möbeln, Regalen, Elektrogeräten und schmalen Bereichen.
- Stecken Sie das 2-in-1-Zubehör in den Schlauch und schieben Sie den Bürstenkopf zurück. Sie können nun die Decke und andere hohe Bereiche erreichen.

Hauptbürste

- Befestigen Sie die Bürste am Schlauch. Dieses Zubehör ist ideal für das Saugen von Böden und Teppichen.

Laden

1. Setzen Sie den Staubsauger auf die Wandhalterung.
2. Schließen Sie es an.
3. Die Ladeanzeige in der Nähe des Schalters beginnt zu blinken und zeigt damit an, dass der Staubsauger geladen wird. Nach etwa 3 bis 4 Stunden hört die Ladeanzeige auf zu blinken und zeigt damit an, dass der Staubsauger vollständig geladen ist.

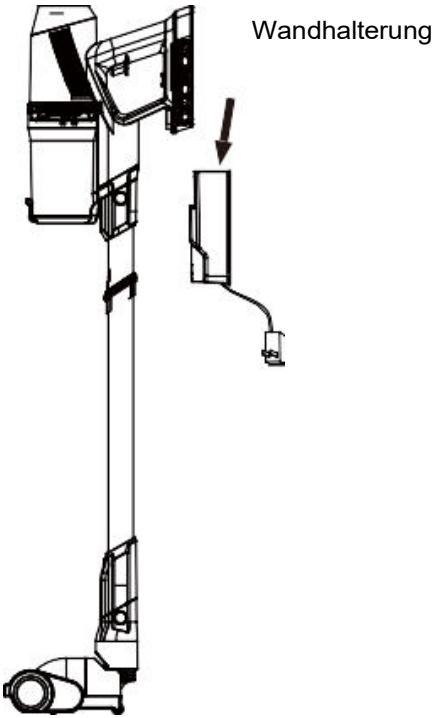

REINIGUNG UND WARTUNG

Reinigen Sie das Gehäuse des Geräts mit einem weichen, trockenen Tuch.

Verwenden Sie keine Reinigungs- oder Scheuermittel, um eine Beschädigung des Geräts zu vermeiden.

Tauchen Sie das Gerät niemals in Wasser oder andere Flüssigkeiten ein. Lagern Sie das Gerät an einem Ort, der vor direkter Sonneneinstrahlung geschützt ist.

Zum Entleeren des Staubfachs:

Drücken Sie die Entriegelungstaste, um den Staubbehälter vom Hauptteil zu trennen. Drücken Sie dann die Taste am Staubbehälter und entleeren Sie ihn.

Reinigen des Staubfachs:

Entfernen Sie den Staubbehälter, entnehmen Sie den Filter und den Kunststofffilter. Waschen Sie beide Filter und lassen Sie sie an der Luft trocknen.

Reinigen der Hauptbürste:

Schieben Sie den Riegel an der Unterseite der Bürste, nehmen Sie die Bürste heraus und reinigen Sie sie.

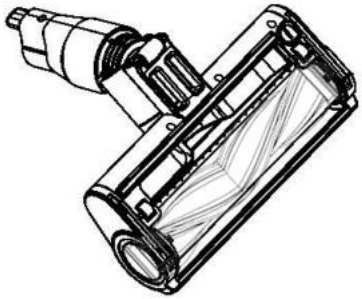

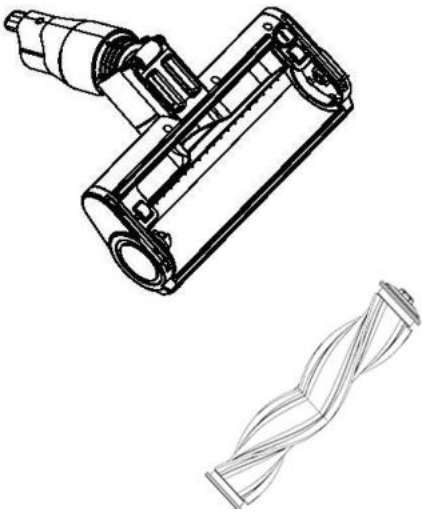

FEHLERSUCHE

Problem	Mögliche Ursachen	Lösungen
Das Gerät lässt sich nicht einschalten	Der Akku ist leer / Das Gerät wird geladen	Laden Sie das Gerät auf / Ziehen Sie den Netzstecker des Geräts
Nicht genug Saugleistung	Der Staubbehälter ist voll / Der Filter ist blockiert	Leeren Sie den Staubbehälter / Reinigen Sie den Filter
Schlechte Reinigungsleistung / Staub tritt aus dem Staubfach aus	Der Staubbehälter ist voll / Der Filter ist verstopft / Der Filter ist beschädigt	Leeren Sie den Staubbehälter / Reinigen Sie den Filter / Tauschen Sie den Filter aus
Der Akku wird nicht aufgeladen	Der Akku hat das Ende seiner Lebensdauer erreicht	Kontakt zum Kundendienst
Abnormales Geräusch während der Reinigung	Die Rollbürste kann sich mit Fremdkörpern verfangen / Der Staubraum ist voll	Schalten Sie das Gerät aus und reinigen Sie es / Entleeren Sie das Staubfach

TECHNISCHE DATEN:

Marke: **TurboTronic®**
Spannung: 22,2 V
Aufladezeit: 4 bis 5 Stunden.

Entsorgung von Elektroaltgeräten

Die europäische Richtlinie 2002/96/EG über Elektro- und Elektronik-Altgeräte (WEEE) schreibt vor, dass Elektroaltgeräte nicht über den normalen, unsortierten Siedlungsabfall entsorgt werden dürfen. Altgeräte müssen getrennt gesammelt werden, um die Rückgewinnung und das Recycling der enthaltenen Materialien zu optimieren und die Auswirkungen auf die menschliche Gesundheit und die Umwelt zu reduzieren. Das durchgestrichene Symbol "Mülltonne" auf dem Produkt weist Sie auf Ihre Verpflichtung hin, das Gerät bei der Entsorgung getrennt zu sammeln. Verbraucher sollten sich an ihre örtlichen Behörden oder ihren Händler wenden, um Informationen zur korrekten Entsorgung ihres Altgeräts zu erhalten.

EINGESCHRÄNKTE GARANTIE

Die eingeschränkte Garantie gilt für Käufe bei autorisierten Händlern von **TurboTronic®**.
Die **TurboTronic®** -Garantie gilt nur für den Erstbesitzer und das Originalprodukt und ist nicht übertragbar.
TurboTronic® garantiert, dass das Gerät frei von Material- und Verarbeitungsfehlern ist. Die eingeschränkte Garantie gilt nur, wenn das Gerät unter normalen Haushaltsbedingungen verwendet und gemäß den in der Bedienungsanleitung beschriebenen Anforderungen gewartet wird, vorbehaltlich der folgenden Punkte
Bedingungen und Ausschlüsse:

Was wird durch diese Garantie abgedeckt?

1. Das Originalgerät und/oder Verschleißteile, die nach dem alleinigen Ermessen von **TurboTronic®** als defekt angesehen werden, werden repariert oder ersetzt
2. **TurboTronic®** behält sich das Recht vor, das Gerät durch ein gleich- oder höherwertiges zu ersetzen.

Was wird von dieser Garantie nicht abgedeckt?

1. Normaler Verschleiß von Verschleißteilen (wie z. B. Mixbehälter, Deckel, Becher, Klingen, Mixerböden, abnehmbare Töpfe, Racks, Pfannen usw.), die regelmäßig gewartet und/oder ausgetauscht werden müssen, um die ordnungsgemäße Funktion Ihres Geräts zu gewährleisten, sind nicht von dieser Garantie abgedeckt.
2. Jedes Gerät, das manipuliert oder für kommerzielle Zwecke verwendet wurde.
3. Schäden, die durch unsachgemäßen Gebrauch, Missbrauch, fahrlässige Handhabung, Unterlassung der erforderlichen Wartung (z. B. Unterlassung, die Vertiefung des Motorsockels von verschütteten Lebensmitteln und anderen Verunreinigungen freizuhalten) oder durch Transportschäden verursacht wurden.
4. Folgeschäden und beiläufige Schäden.
5. Defekte, die durch nicht von **TurboTronic®** autorisierte Reparaturpersonen verursacht wurden. Diese Mängel schließen Schäden ein, die beim Versand, bei der Änderung oder bei der Reparatur des **TurboTronic®** -Produkts (oder eines seiner Teile) verursacht werden, wenn die Reparatur von einer nicht von **TurboTronic®** autorisierten Reparaturperson durchgeführt wird.
6. Produkte, die außerhalb Europas gekauft, verwendet oder betrieben werden.

Abbildungen können vom tatsächlichen Produkt abweichen.
Wir sind ständig bestrebt, unsere Produkte zu verbessern, daher können die hierin enthaltenen Spezifikationen ohne Vorankündigung geändert werden.

TurboTronic® und **Z-Line®** sind eingetragene Warenzeichen von **Z-GLOBAL B.V. B.A®**.